Технологическая схема очистки воды

Установка очистки воды

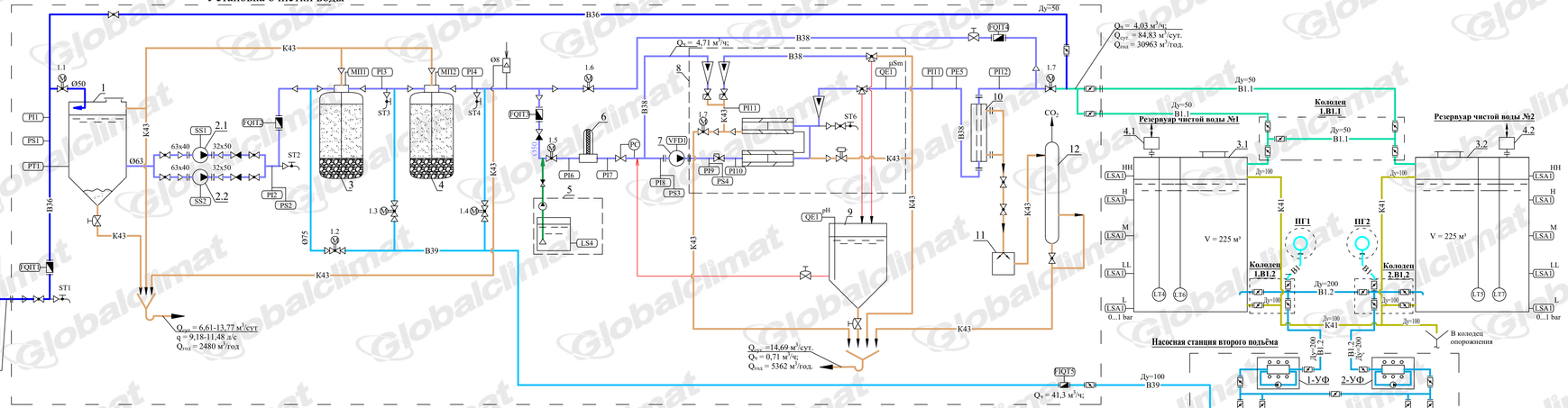

Павильон над артскважиной (сущ.)

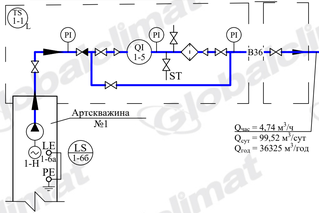

Колодец 1.B36

Резервуар чистой воды №1

Насосная станция второго подъёма

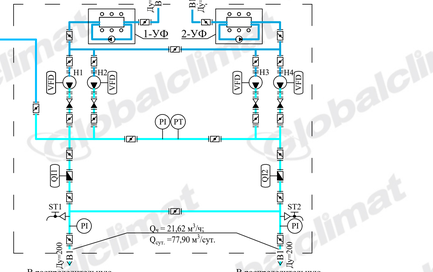

Условные обозначения

- кран шаровый
- кран шаровый под сварку/муфту
- трехходовой кран шаровый
- расходомер
- кран пробоотборник
- кран шаровой с электроприводом
- электромагнитный вентиль
- обратный клапан
- антивакуумный клапан
- мембранный вентиль
- затвор дисковый
- регулятор давления "после себя"
- ротаметр
- переход
- FQT1 электромагнитный расходомер с аналоговым выходом
- ST1 кран пробоотборник
- LS1 сигнализатор уровня
- PI1 манометр
- PS1 реле давления
- PT1 датчик давления
- SS1 плавный пуск
- QE1 pH метр
- QE1 μSm кондуктометр
- MП1 микропереключатель
- VFD1 частотный преобразователь
- выпуск в сеть канализации

- B36 Трубопровод исходной подземной воды
- B1 Хозяйственно-питьевой водопровод
- B1.1 Подача очищенной воды в РЧВ
- B1.2 Всасывающий трубопровод из РЧВ
- B38 Трубопровод исходной аэрированной воды
- B39 Трубопровод промывной воды
- K43 Трубопровод промывной воды от фильтров
- K41 Переливной трубопровод
- P1 Трубопровод Амината К
- Трубопровод СИП мойки
- Граница сооружений

Экспликация

Поз.	Обозначение	Наименование	Кол.	Масса ед., кг	Примечание
		Артскважина №1 (сущ.)			
1-Н	ЭЦВ 6-10-80	Насос подачи очищенной воды Q = 10 м³/ч; H = 80 м; P = 4,0 кВт	1		
		Установка очистки воды			
1	ФМ-5000	Емкость-реактор в обрешетке	1		
2.1, 2.2	Grundfos CM-G 10-4	Насос подачи воды на очистку Q=10 м³/ч; H=51,45 м; P= 3,2кВт	2		
3	48x72	Фильтр обезжелезивания Загрузка ОДМ-2Ф фракции 0,7-1,5 мм	1		
4	48x72	Фильтр сорбционный Загрузка БАУ -А	1		
5		Установка дозирования Амината К с насосом-дозатором DDE 6-10 Grundfos	1		
6		Фильтр тонкой очистки	1		
7	Grundfos CRN 10-20	Насос высоконапорный Q= 10м³/ч; H= 165,5м; P= 7,5кВт	1		
8	-	Установка обратного осмоса	1		
9	Liqui-cel-4x28	Бак СИП-мойка V = 500 л с pH-метром	1		
10	-	Мембранный декарбонизатор	1		
11	Becker VT 4.8	Вакуум-насос	1		
12		Разгрузочный сепаратор	1		
		Резервуары чистой воды			
3.1, 3.2	РВС-225	Бак запаса чистой воды V = 225 м³	2		
4.1, 4.2		Фильтр-поглотитель	2		
		Насосная станция второго подъёма			
1-УФ, 2-УФ	УОВ-УФТ-А-3-500	Установка обеззараживания	2		
H1...H4	CNP CDL65-20	Насос подачи очищенной воды Q = 60 м³/ч, H = 43 м, P = 11 кВт	4		2 раб., 2 рез.

Изм.	Кол.уч	Лист	№ док	Подп.	Дата	2021.6-54-1-ИЛО.ИОС7.ГЧ		
						Реконструкция водопроводных сетей с установкой очистных сооружений в с. Маяк Оконешниковского района		
Разраб.		Никитина			10.21	Модульная установка очистки воды Global Aqua-160-W-БМ	Стадия	Лист	Листов
Проверил		Безъязычный			10.21			1	
Н. контр.		Безъязычный			10.21	Технологическая схема очистки воды	Globalclimat		
ГИП		Безъязычный			10.21				

Согласовано

Взам. инв. №

Подпись и дата

Инв. № подл.

Формат А4х5

План М 1:25

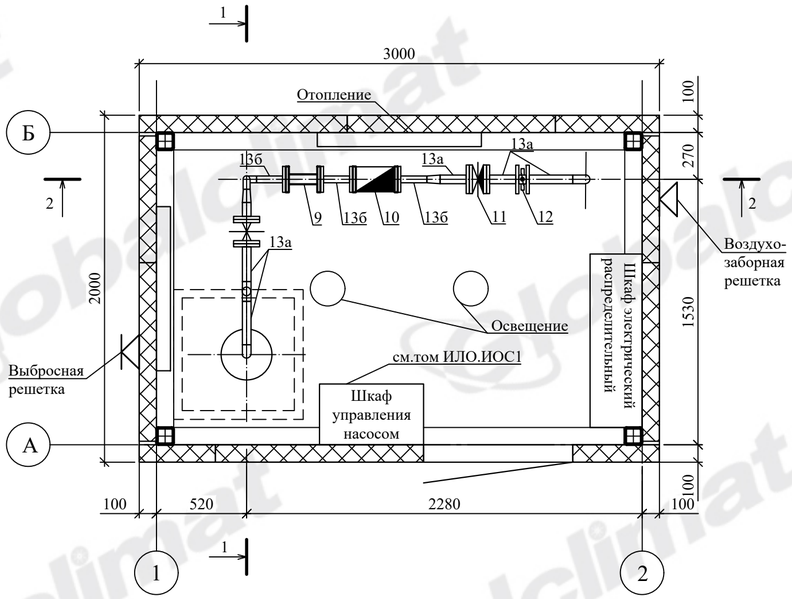

Разрез 1-1

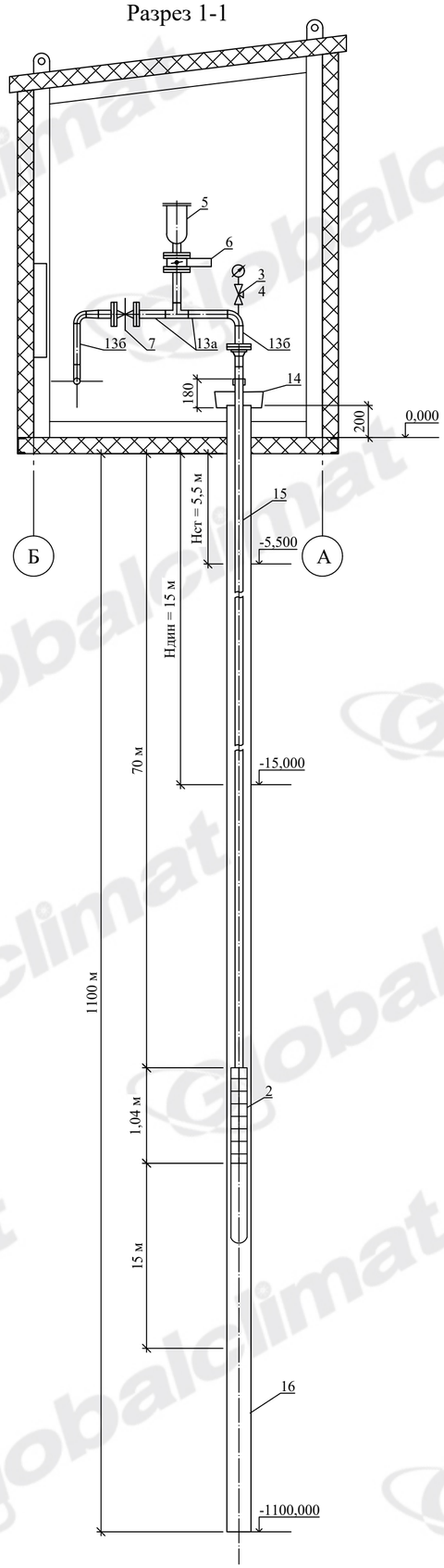

Разрез 2-2

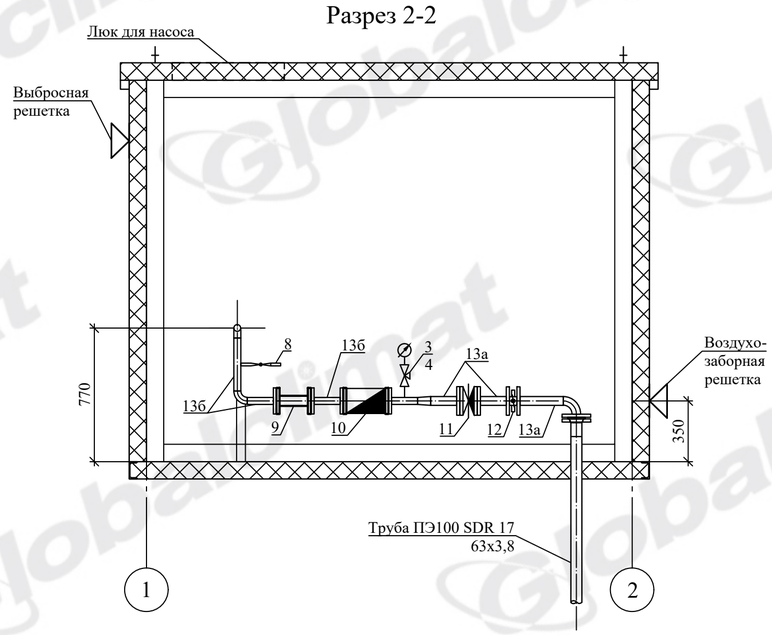

Примечания

1 Производительность насосной станции 8,67 м³/ч
2 За относительные отметки 0.000 принята абсолютная отметка - 105,10
3 Трубопроводы приняты из стальных электросварных труб по ГОСТ 10704-91 с внутренним антикоррозионным покрытием заводского изготовления. Наружная поверхность труб окрашивается в два слоя.

Экспликация

Поз.	Обозначение	Наименование	Кол.	Масса ед., кг	Примечание
		Модульный павильон водозаборной	1	1 500,00	
		скважины над артезианской скважиной			
		в комплекте:			
1		Павильон из металлического каркаса,	1		Комплект поставки модульного павильона водозаборной скважины над артезианской скважиной (ОДО "Предприятие Взлет")
		утепленный трехслойными сэндвич			
		панелями с минеральноватным			
		наполнителем, облицованный листом			
		оцинкованным 3,0х2,0х2,6 (ДхШхВ)			
2	ЭЦВ 6-10-80	Погружной скважинный насос	2	52,00	
		Q = 10 м³/ч; H = 80,0 м; N = 4 кВт			
3		Кран трехходовой натяжной муфтовый	2		
		с фланцем для манометра			
		Ду=15мм, Ру=1,6МПа			
4	МП3-У-16	Манометр технический,	2	0,70	
		диапазон P = 0...16 кгс/см²			
5	ВМТ-50	Вантуз Ду=50 мм; Ру=1,0 МПа	1	28,00	
6		Дисковый затвор DN50 PN16	1	28,00	
7		Задвижка DN 50 PN16	1	8,20	
		мягкое уплотнение - короткая			
		строительная длина			
8		Шаровой кран под приварку с	1	1,00	
		рукояткой DN15 PN25			
9	ФМФ-40	Магнитный фланцевый фильтр Ду40	1	7,00	
10	ВСХН-40	Счетчик воды турбинный Ду40	1	10,00	
11		Обратный клапан чугунный	1	5,80	
		фланцевый Ду = 50 мм; Ру = 16 бар			
12		Дисковый затвор DN50 PN16	1	3,70	
13	ГОСТ 10704-91	Трубы стальные электросварные с			
		внутренним антикоррозионным			
		покрытием заводского изготовления:			
		а) Ø57х3,0 м	1,00	4,62	
		б) Ø48х3,0 м	2,00	3,33	
14	ОС 219-225/63	Оголовок герметизированный	1	6,2	
15	ПНД ПЭ 100 SDR 13,6	Труба водоподъемная 60 мм	55	6,80	Существующая скважина
16	ГОСТ 8732-78	Трубы обсадные Ø325х8,0	20,5	62,50	
	ГОСТ 632-80	Трубы обсадные Ø219х8,9	985,5	47,90	
	ГОСТ 632-80	Трубы обсадные Ø146х7,7	135	26,90	
17		Фильтр Ø146	15	28,20	
		Башмак Ø325	1	85,00	
		Башмак Ø219	1	50,00	
		Башмак Ø146	1	24,00	

Согласовано

Взам. инв. №

Подпись и дата

Инв. № подл.

Изм.	Кол.уч	Лист	№ док	Подп.	Дата	2021.6-54-1-1-ИЛО.ИОС7.ГЧ			
						Реконструкция водопроводных сетей с установкой очистных сооружений в с. Маяк Оконешниковского района			
Разраб.		Никитина			03.22	Площадка водозаборных и водопроводных сооружений. Насосная станция над артскважиной с павильоном (реконструкция)	Стадия	Лист	Листов
Проверил		Безъязычный			03.22		П		1
Н. контр.		Шульга			03.22	План М 1:25. Разрез 1-1, 2-2 М 1:25	Globalclimat		
ГИП		Безъязычный			03.22				

Формат А2