Globalclimat

КАТАЛОГ ПРОДУКЦИИ ПРОТИВОПОЖАРНАЯ ВЕНТИЛЯЦИЯ

Крышные вентиляторы с выбросом потока вверх ВКРФм

для систем противодымной вентиляции

Крышный вентилятор ВКРФм

Общие сведения

- Основные выпускаемые типоразмеры (номера):

6,3	7,1	8,0	9,0	10,0	11,2	12,5

- Изготовлены по ТУ 28.25.20-001-8558 9750-2020;
- Вентиляторы сертифицированы: соответствия требованиям ТР ЕАЭС 043/2017 и ГОСТ Р 53302-2009;
- Корпус из оцинкованной стали;
- Рабочие колеса 3 типов исполнения - РВ6к, РВ6, РВ9;
- Рабочее колесо устанавливается непосредственно на валу двигателя;
- Возможные исполнения по пределу огнестойкости: 400°С/2 часа и 600°С/1,5 часа;
- Могут комплектоваться частотными преобразователями для увеличения производительности;
- Применяются в системах противодымной вентиляции.

Условия эксплуатации

- Вентиляторы эксплуатируются в условиях умеренного (У) и тропического (Т) климата 1, 2-й и 3-й категории размещения по ГОСТ 15150-69;
- Температура окружающей среды от -40 до +40 °С (от -10 °С до +45 °С для вентиляторов тропического исполнения).

ВКРФм	№6,3	РВ9	ДУ600	5,5кВт	1500 об./мин.

- ВКРФм — Вентилятор крышный радиальный с факельным выбросом потока воздуха
- №6,3 — Типоразмер
- РВ9 — Тип рабочего колеса
- ДУ600 — Предел огнестойкости
- 5,5кВт — Мощность электродвигателя
- 1500 об./мин. — Частота вращения рабочего колеса

Крышный вентилятор ВКРФм 6,3ДУ

ТЕХНИЧЕСКИЕ ХАРАКТЕРИСТИКИ ВКРФм 6,3ДУ

Вентилятор (сокращённое обозначение)	Номер кривой на графике	Тип колеса	Типоразмер двигателя	Мощность двигателя, кВт	Синхронная частота, оборотов об/мин.	Минимальная производительность, м³/ч	Максимальная производительность, м³/ч	Максимальное статическое давление, Па при 20С	Масса, кг
ВКРФм 6,3ДУ	1	РВ6	80В6	1,1	1000	5108	12941	394	190
	2	РВ9	90L6	2,2	1000	5449	14270	433	193
	3	РВ6	100L4	4	1500	7968	20200	959	202
	4	РВ9	112М4	5,5	1500	8529	23200	1060	212

АЭРОДИНАМИЧЕСКИЕ ХАРАКТЕРИСТИКИ ВКРФм 6,3ДУ

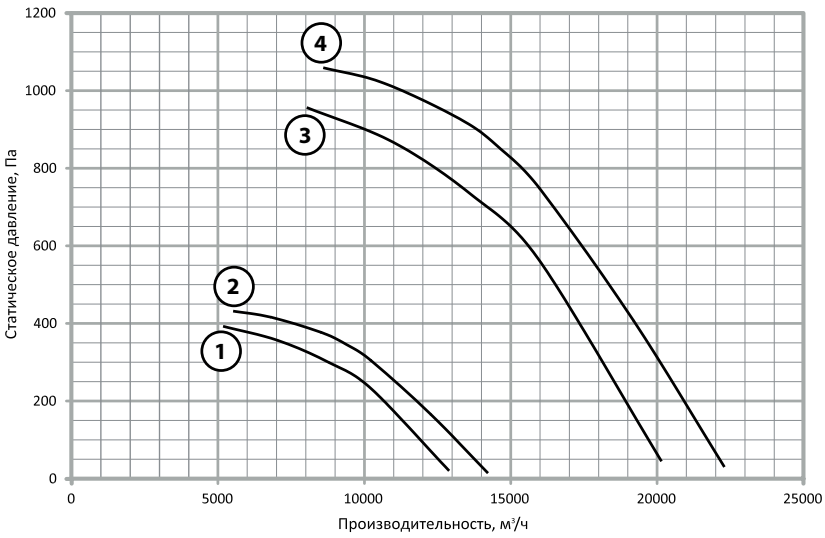

1. ВКРФм №6,3 РВ6-ДУ 1,1/1000
2. ВКРФм №6,3 РВ9-ДУ 1,5/1000
3. ВКРФм №6,3 РВ6-ДУ 4/1500
4. ВКРФм №6,3 РВ9-ДУ 5,5/1500

ГАБАРИТНЫЕ И ПРИСОЕДИНИТЕЛЬНЫЕ РАЗМЕРЫ ВКРФм 6,3ДУ

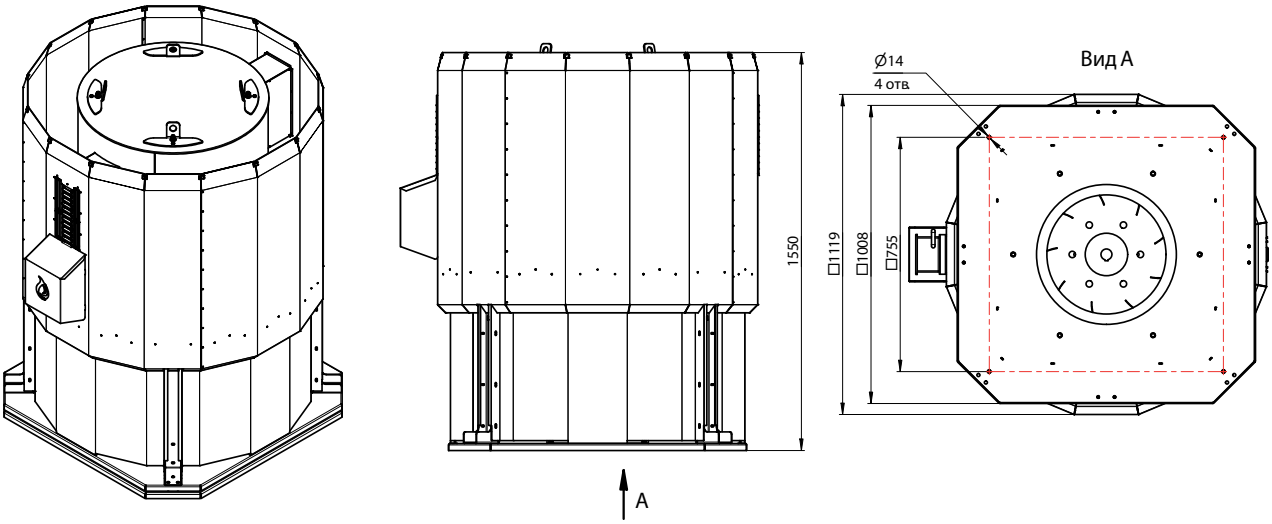

Конструкторский отдел оставляет за собой право для улучшения качества выпускаемой продукции вносить изменения размеров и комплектации без уведомления.

Крышный вентилятор ВКРФм 7,1ДУ

ТЕХНИЧЕСКИЕ ХАРАКТЕРИСТИКИ ВКРФм 7,1ДУ

Вентилятор (сокращённое обозначение)	Номер кривой на графике	Тип колеса	Типоразмер двигателя	Мощность двигателя, кВт	Синхронная частота, оборотов об/мин.	Минимальная производительность, м³/ч	Максимальная производительность, м³/ч	Максимальное статическое давление, Па при 20С	Масса, кг
ВКРФм 7,1ДУ	1	PB6	90LB8	1,1	750	5405	14200	273	225
	2	PB9	90LB8	1,1	750	5765	15100	300	229
	3	PB6	100L6	2,2	1000	7431	18826	517	234
	4	PB9	112MA6	3	1000	8139	21313	599	243
	5	PB6	132S4	7,5	1500	11525	29196	1243	264
	6	PB9	132M4	11	1500	12378	32414	1384	276

АЭРОДИНАМИЧЕСКИЕ ХАРАКТЕРИСТИКИ ВКРФм 7,1ДУ

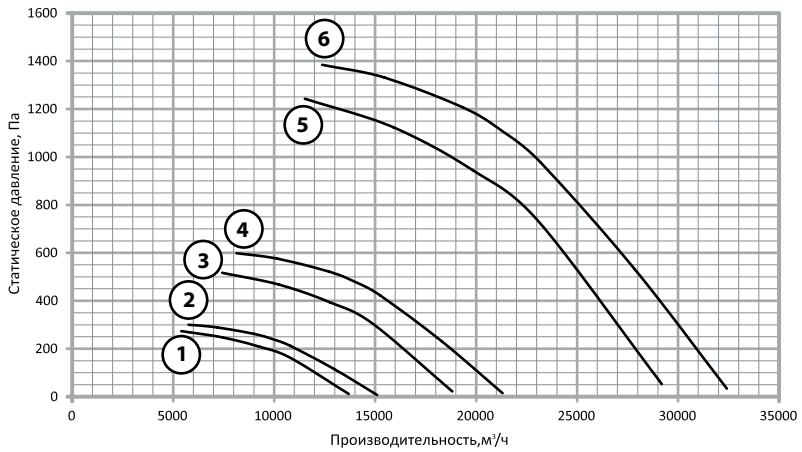

1. ВКРФм №7,1 PB6-ДУ 1,1/750
2. ВКРФм №7,1 PB9-ДУ 1,1/750
3. ВКРФм №7,1 PB6-ДУ 2,2/1000
4. ВКРФм №7,1 PB9-ДУ 3/1000
5. ВКРФм №7,1 PB6-ДУ 7,5/1500
6. ВКРФм №7,1 PB9-ДУ 11/1500

ГАБАРИТНЫЕ И ПРИСОЕДИНИТЕЛЬНЫЕ РАЗМЕРЫ ВКРФм 7,1ДУ

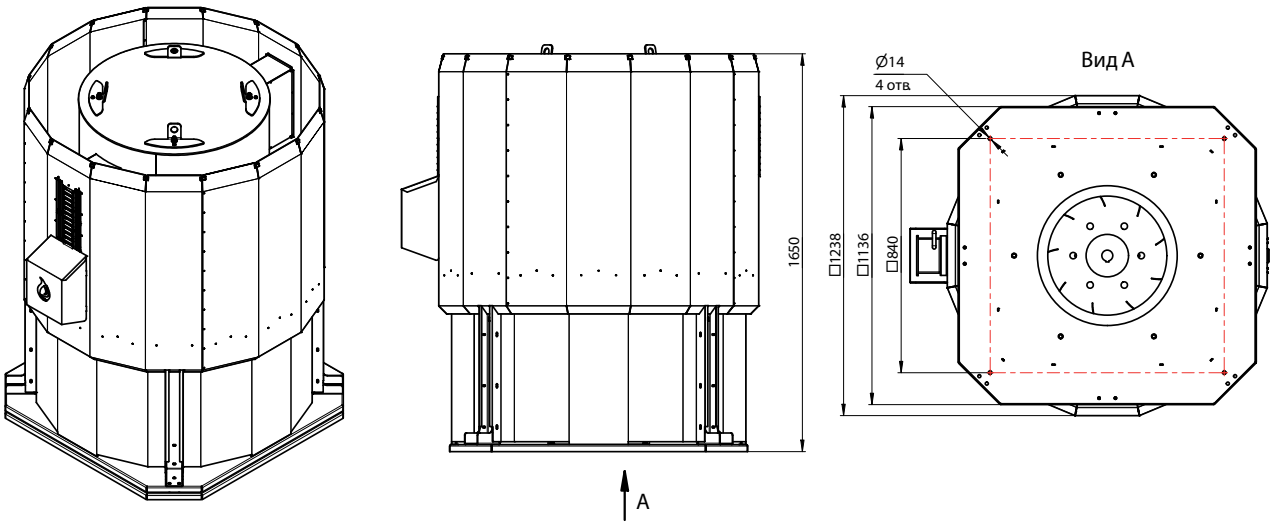

Конструкторский отдел оставляет за собой право для улучшения качества выпускаемой продукции вносить изменения размеров и комплектации без уведомления.

Крышный вентилятор ВКРФм 8ДУ

ТЕХНИЧЕСКИЕ ХАРАКТЕРИСТИКИ ВКРФм 8ДУ

Вентилятор (сокращённое обозначение)	Номер кривой на графике	Тип колеса	Типоразмер двигателя	Мощность двигателя, кВт	Синхронная частота, оборотов об/мин.	Минимальная производительность, м³/ч	Максимальная производительность, м³/ч	Максимальное статическое давление, Па при 20С	Масса, кг
ВКРФм 8ДУ	1	РВ6	100L8	1,5	750	7845	19874	357	282
	2	РВ9	112MB8	2,2	750	8611	22549	416	291
	3	РВ6	112MB6	4	1000	10915	27651	692	297
	4	РВ9	132S6	5,5	1000	11643	30489	760	309
	5	РВ6к	132M4	11	1500	16600	36520	1600	324
	6	РВ6	160S4	15	1500	16600	42053	1600	385
	7	РВ9	160M4	18,5	1500	17707	46369	1758	398

АЭРОДИНАМИЧЕСКИЕ ХАРАКТЕРИСТИКИ ВКРФм 8ДУ

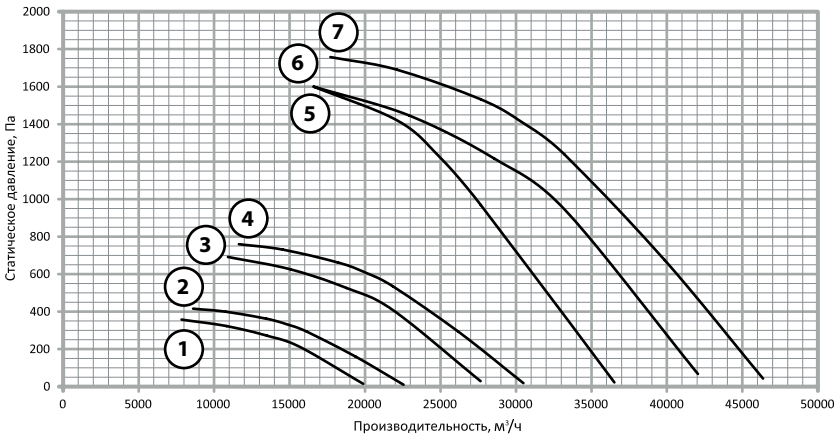

1. ВКРФм №8 РВ6-ДУ 1,5/750
2. ВКРФм №8 РВ9-ДУ 2,2/750
3. ВКРФм №8 РВ6-ДУ 4/1000
4. ВКРФм №8 РВ9-ДУ 5,5/1000
5. ВКРФм №8 РВ6к-ДУ 11/1500
6. ВКРФм №8 РВ6-ДУ 15/1500
7. ВКРФм №8 РВ9-ДУ 18,5/1500

ГАБАРИТНЫЕ И ПРИСОЕДИНИТЕЛЬНЫЕ РАЗМЕРЫ ВКРФм 8ДУ

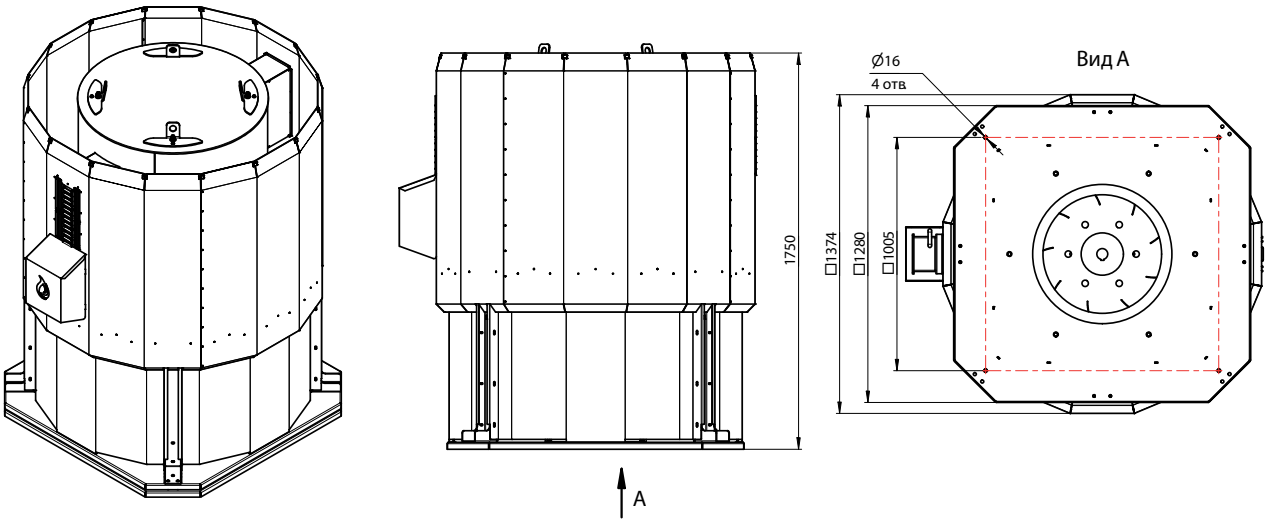

Конструкторский отдел оставляет за собой право для улучшения качества выпускаемой продукции вносить изменения размеров и комплектации без уведомления.

Крышный вентилятор ВКРФм 9ДУ

ТЕХНИЧЕСКИЕ ХАРАКТЕРИСТИКИ ВКРФм 9ДУ

Вентилятор (сокращённое обозначение)	Номер кривой на графике	Тип колеса	Типоразмер двигателя	Мощность двигателя, кВт	Синхронная частота, оборотов об/мин.	Минимальная производительность, м³/ч	Максимальная производительность, м³/ч	Максимальное статическое давление, Па при 20С	Масса, кг
ВКРФ 9ДУ	1	РВ6к	112МА8	2,2	750	11494	25287	479	327
	2	РВ6	112МА8	3	750	11494	29118	479	335
	3	РВ9	132S8	4	750	12433	32559	541	346
	4	РВ6	132М6	7,5	1000	15703	39781	894	359
	5	РВ9	160S6	11	1000	16750	43864	982	414
	6	РВ6к	180S4	22	1500	23797	52354	2053	463
	7	РВ6	180М4	30	1500	23797	60286	2053	484
	8	РВ6	200М4	37	1500	25384	66474	2255	539

АЭРОДИНАМИЧЕСКИЕ ХАРАКТЕРИСТИКИ ВКРФм 9ДУ

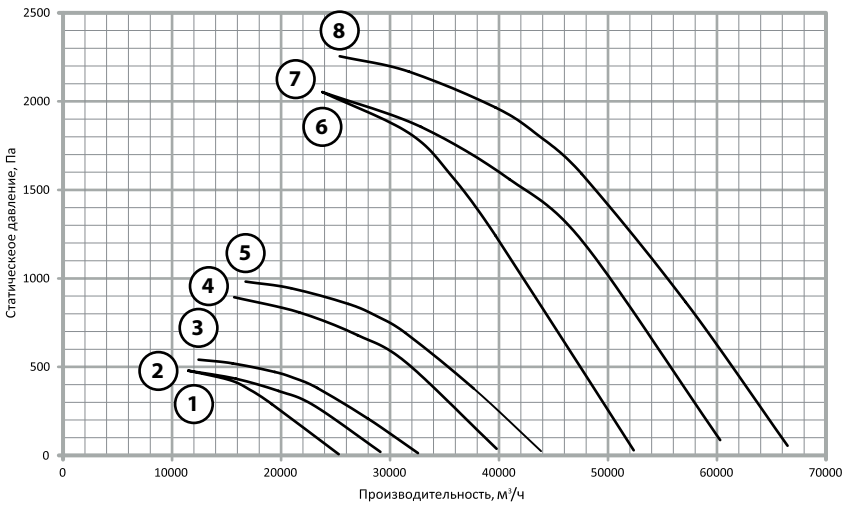

1. ВКРФм №9 РВ6к-ДУ 2,2/750
2. ВКРФм №9 РВ6-ДУ 3/750
3. ВКРФм №9 РВ9-ДУ 4/750
4. ВКРФм №9 РВ6-ДУ 7,5/1000
5. ВКРФм №9 РВ9-ДУ 11/1000
6. ВКРФм №9 РВ6к-ДУ 22/1500
7. ВКРФм №9 РВ6-ДУ 30/1500
8. ВКРФм №9 РВ6-ДУ 37/1500

ГАБАРИТНЫЕ И ПРИСОЕДИНИТЕЛЬНЫЕ РАЗМЕРЫ ВКРФм 9ДУ

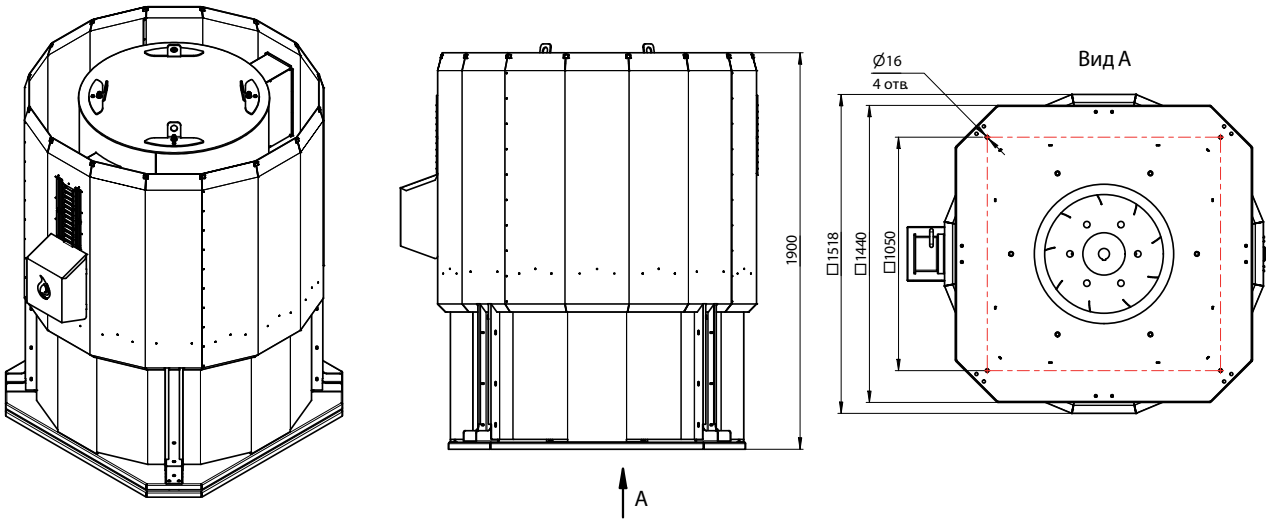

Конструкторский отдел оставляет за собой право для улучшения качества выпускаемой продукции вносить изменения размеров и комплектации без уведомления.

Крышный вентилятор ВКРФм 10ДУ

ТЕХНИЧЕСКИЕ ХАРАКТЕРИСТИКИ ВКРФм 10ДУ

Вентилятор (сокращённое обозначение)	Номер кривой на графике	Тип колеса	Типоразмер двигателя	Мощность двигателя, кВт	Синхронная частота, оборотов об/мин.	Минимальная производительность, м³/ч	Максимальная производительность, м³/ч	Максимальное статическое давление, Па при 20С	Масса, кг
ВКРФм 10ДУ	1	РВ6к	132S8	4	750	15989	33043	608	421
	2	РВ6	132М8	5,5	750	15989	39439	608	432
	3	РВ9	160S8	7,5	750	21318	44236	612	489
	4	РВ6к	160S6	11	1000	21540	44517	1103	490
	5	РВ6	160М6	15	1000	21540	53133	1103	518
	6	РВ9	180М6	18,5	1000	28721	59595	1111	550

АЭРОДИНАМИЧЕСКИЕ ХАРАКТЕРИСТИКИ ВКРФм 10ДУ

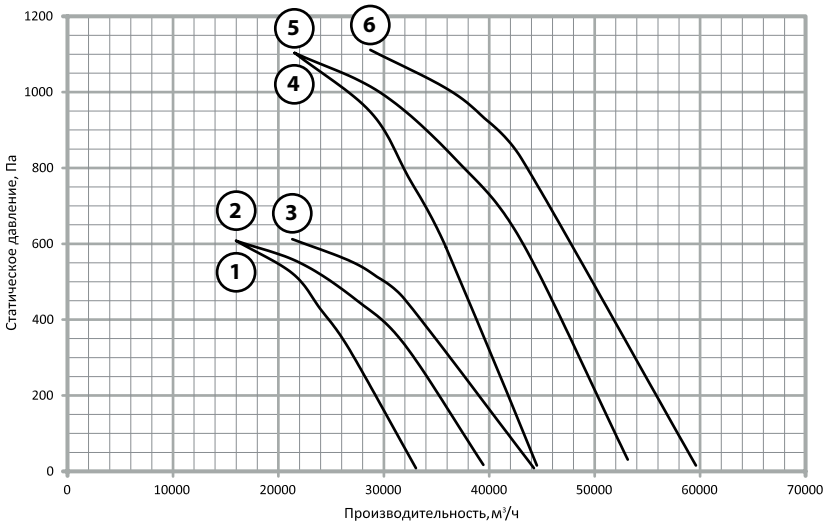

1. ВКРФм №10 РВ6к-ДУ 4/750
2. ВКРФм №10 РВ6-ДУ 5,5/750
3. ВКРФм №10 РВ9-ДУ 7,5/750
4. ВКРФм №10 РВ6к-ДУ 11/1000
5. ВКРФм №10 РВ6-ДУ 15/1000
6. ВКРФм №10 РВ9-ДУ 18,5/1000

ГАБАРИТНЫЕ И ПРИСОЕДИНИТЕЛЬНЫЕ РАЗМЕРЫ ВКРФм 10ДУ

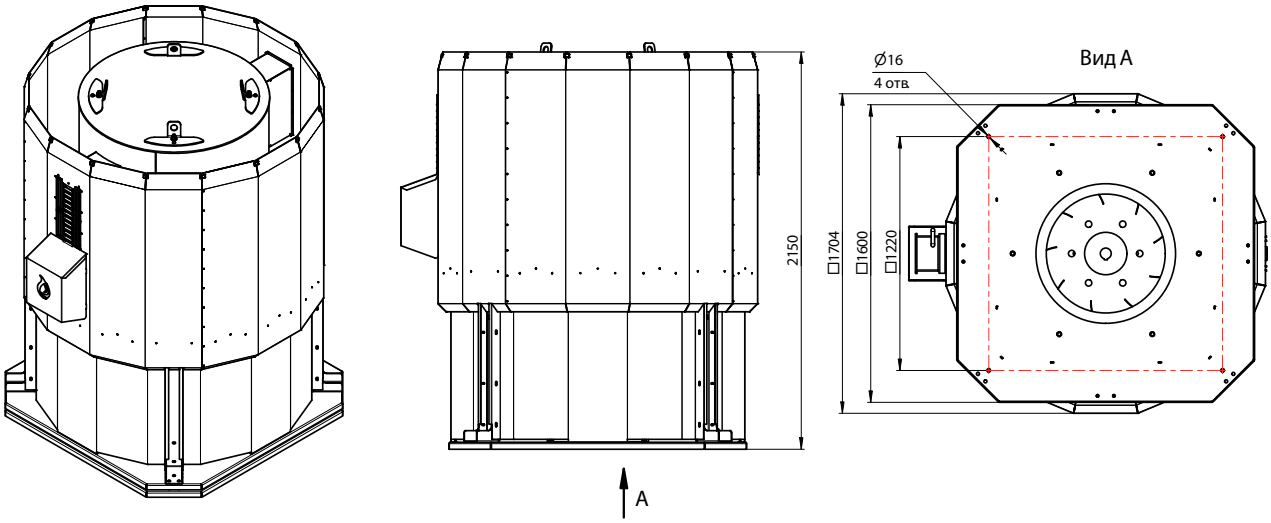

Конструкторский отдел оставляет за собой право для улучшения качества выпускаемой продукции вносить изменения размеров и комплектации без уведомления.

Крышный вентилятор ВКРФм 11,2ДУ

ТЕХНИЧЕСКИЕ ХАРАКТЕРИСТИКИ ВКРФм 11,2ДУ

Вентилятор (сокращённое обозначение)	Номер кривой на графике	Тип колеса	Типоразмер двигателя	Мощность двигателя, кВт	Синхронная частота, оборотов об/мин.	Минимальная производительность, м³/ч	Максимальная производительность, м³/ч	Максимальное статическое давление, Па при 20С	Масса, кг
ВКРФм 11,2ДУ	1	РВ6	160М8	11	750	22463	55409	763	594
	2	РВ9	160М8	11	750	29951	62148	768	595
	3	РВ6к	180М6	18,5	1000	30263	62543	1384	651
	4	РВ6	200М6	22	1000	30263	74648	1384	693
	5	РВ9	200L6	30	1000	40350	83727	1394	729

АЭРОДИНАМИЧЕСКИЕ ХАРАКТЕРИСТИКИ ВКРФм 11,2ДУ

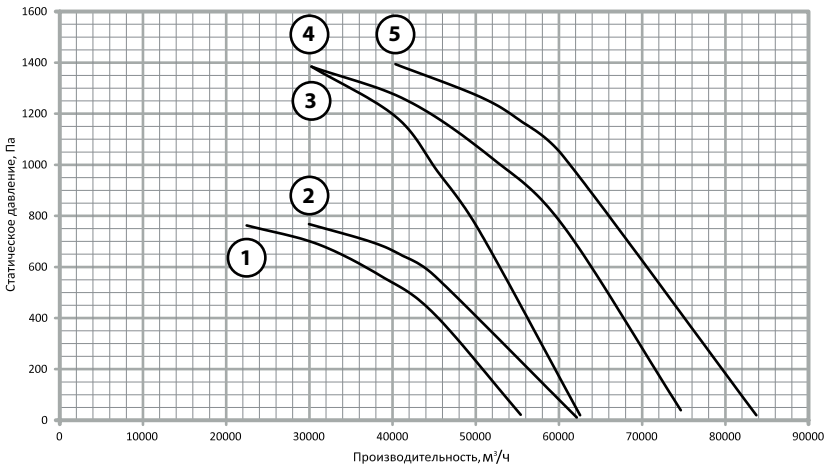

1. ВКРФм №11,2 РВ6-ДУ 11/750
2. ВКРФм №11,2 РВ9-ДУ 11/750
3. ВКРФм №11,2 РВ6к-ДУ 18,5/1000
4. ВКРФм №11,2 РВ6-ДУ 22/1000
5. ВКРФм №11,2 РВ9-ДУ 30/1000

ГАБАРИТНЫЕ И ПРИСОЕДИНИТЕЛЬНЫЕ РАЗМЕРЫ ВКРФм 11,2ДУ

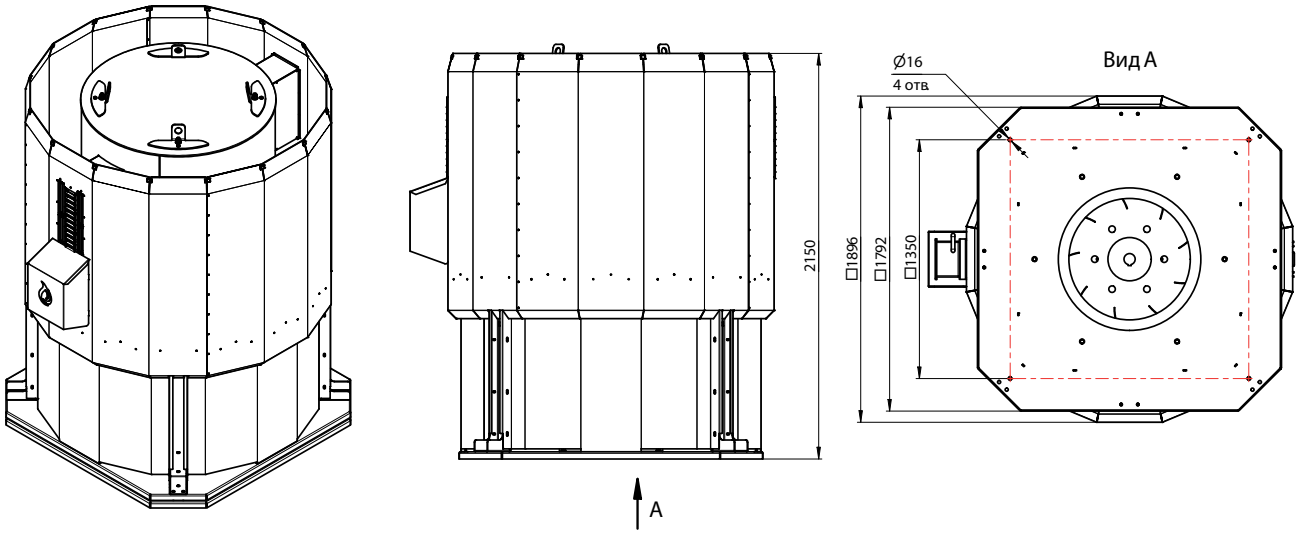

Конструкторский отдел оставляет за собой право для улучшения качества выпускаемой продукции вносить изменения размеров и комплектации без уведомления.

Крышный вентилятор ВКРФм 12,5ДУ

ТЕХНИЧЕСКИЕ ХАРАКТЕРИСТИКИ ВКРФм 12,5ДУ

Вентилятор (сокращённое обозначение)	Номер кривой на графике	Тип колеса	Типоразмер двигателя	Мощность двигателя, кВт	Синхронная частота, оборотов об/мин.	Минимальная производительность, м³/ч	Максимальная производительность, м³/ч	Максимальное статическое давление, Па при 20С	Масса, кг
ВКРФм 12,5ДУ	1	РВ6к	180М8	15	750	31662	65434	977	779
	2	РВ6	200М8	18,5	750	31662	78099	977	838
	3	РВ9	200L8	22	750	42216	87598	983	859
	4	РВ6к	225М6	37	1000	42505	87843	1760	929
	5	РВ6	250S6	45	1000	42505	104845	1760	1028
	6	РВ9	250М6	55	1000	56673	117597	1772	1047

АЭРОДИНАМИЧЕСКИЕ ХАРАКТЕРИСТИКИ ВКРФм 12,5ДУ

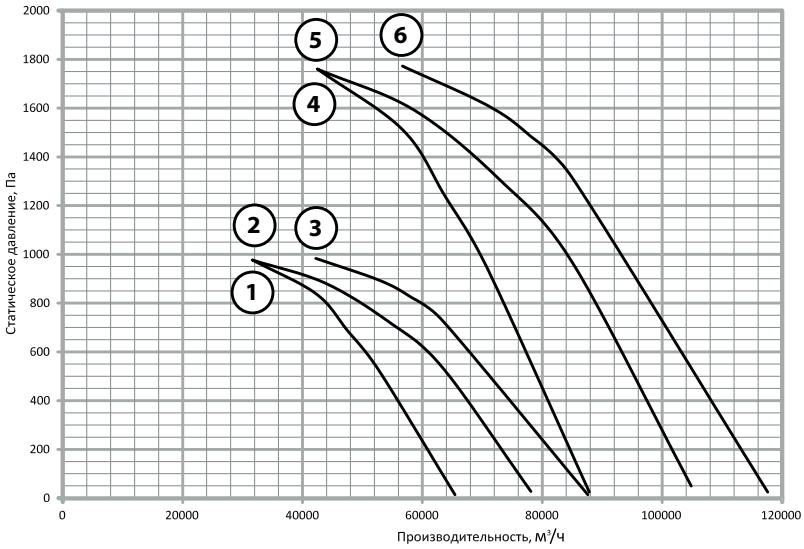

1. ВКРФм №12,5 РВ6к-ДУ 15/750
2. ВКРФм №12,5 РВ6-ДУ 18,5/750
3. ВКРФм №12,5 РВ9-ДУ 22/750
4. ВКРФм №12,5 РВ6к-ДУ 37/1000
5. ВКРФм №12,5 РВ6-ДУ 45/1000
6. ВКРФм №12,5 РВ9-ДУ 55/1000

ГАБАРИТНЫЕ И ПРИСОЕДИНИТЕЛЬНЫЕ РАЗМЕРЫ ВКРФм 12,5ДУ

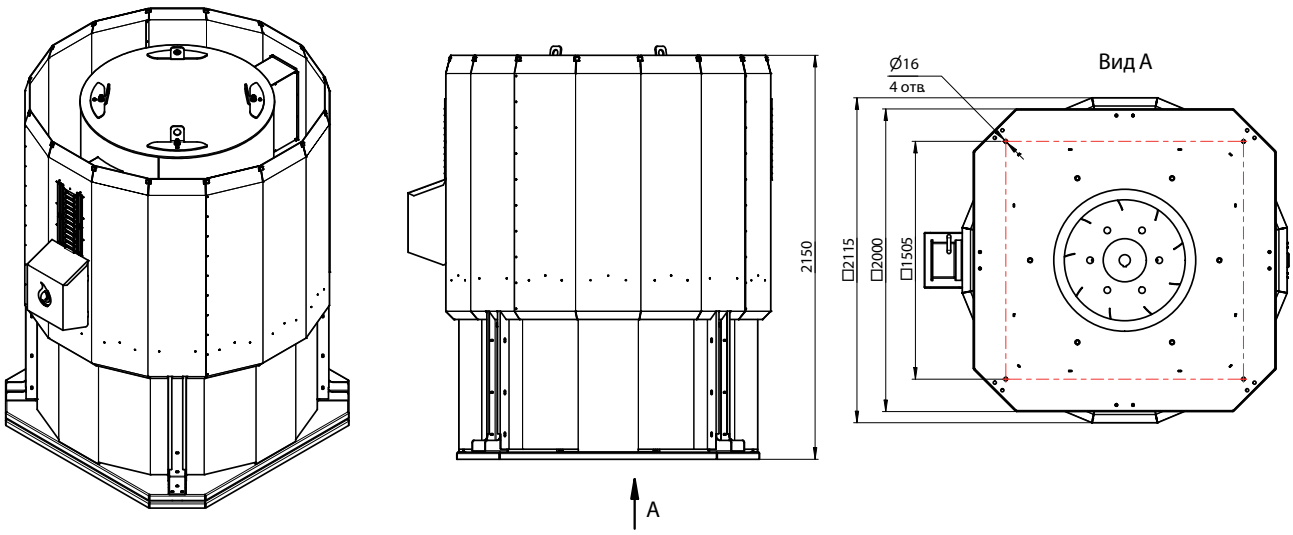

Конструкторский отдел оставляет за собой право для улучшения качества выпускаемой продукции вносить изменения размеров и комплектации без уведомления.

Globalclimat

Адрес: г. Москва, ул. Нагатинская, 1с14
Телефон: +7 (495) 109-30-15
Сайт: globalclimat.com
E-mail: mail@globalclimat.ru