AIR-EX-DFTX-60 Внутренний блок

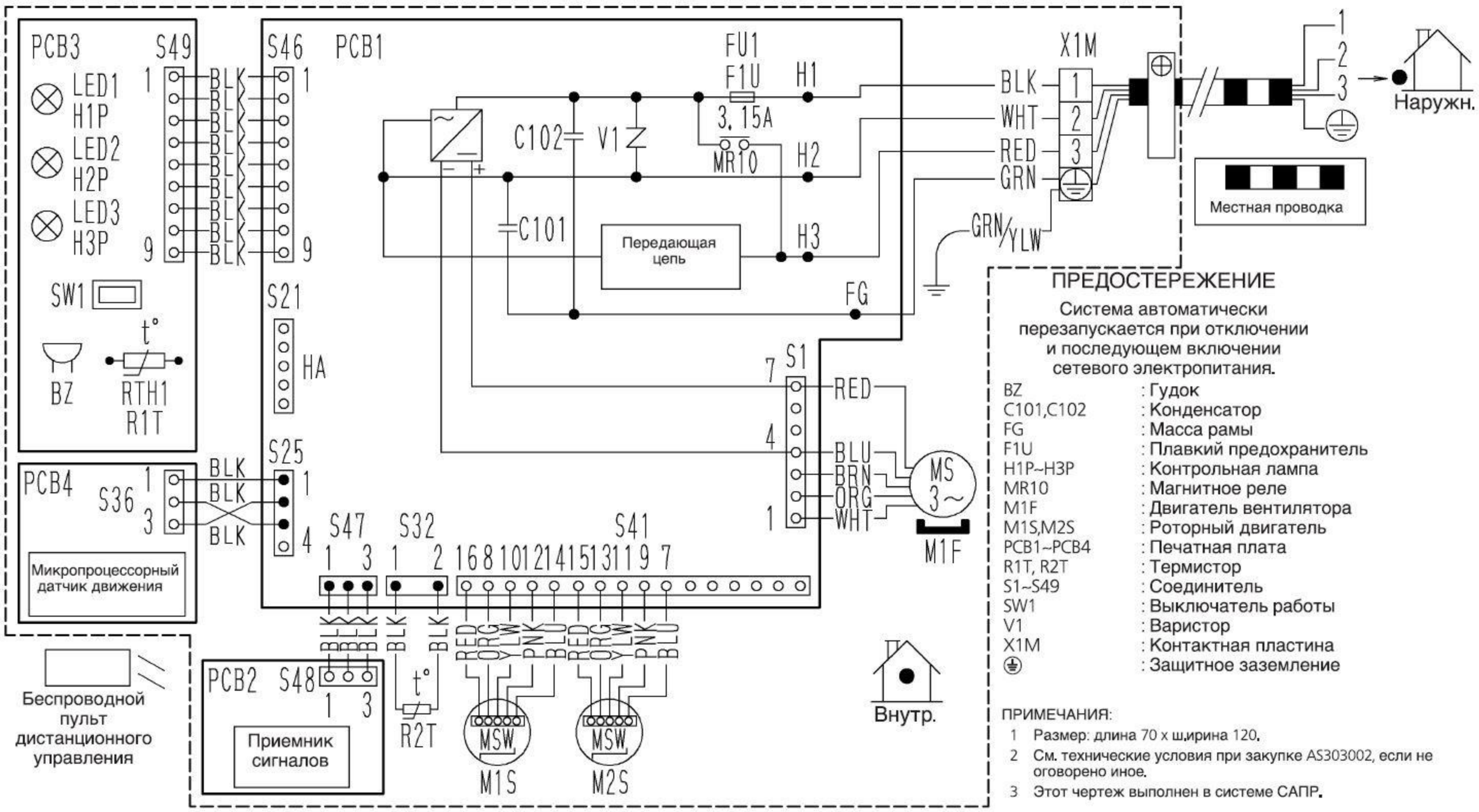

Наружный блок

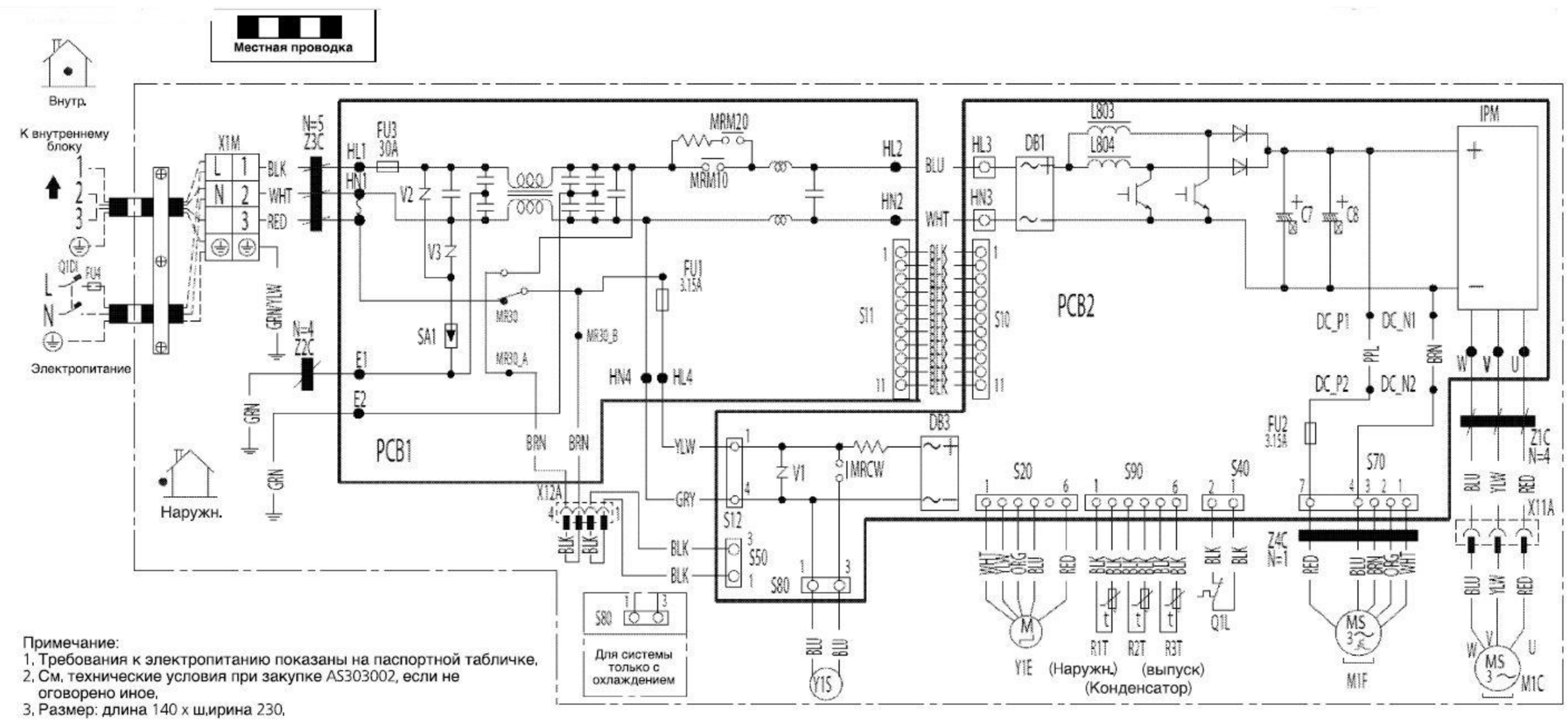

Примечание:
1. Требования к электропитанию показаны на паспортной табличке.
2. См. технические условия при закупке AS303002, если не оговорено иное.
3. Размер: длина 140 x ширина 230.

C7,C8 : Конденсатор
DB1,DB3 : Диодный мостик
FU1,FU2,FU3 : Плавкий предохранитель
FU4 : Плавкий предохранитель местной поставки
IPM : Микропроцессорный модуль питания
L : Под напряжением
L803,L804 : Реактор
M1C : Двигатель компрессора
M1F : Двигатель вентилятора
MRCW,MRM10, MRM20,MR30, MR30_A,MR30_B : Магнитное реле

N : Нейтраль
Q1L : Устройство защиты от перегрузки
Q1DI : Определитель утечки тока на землю
PCB1,PCB2 : Печатная плата
S10,S11,S12,S20 S40,S50,S70,S80,S90
HL3,HN3,X11A,X12A : Соединитель
R1T,R2T,R3T : Термистор
SA1 : Заградительный фильтр

V1,V2,V3 : Варистор
X1M : Контактная пластина
Y1E : Катушка электронного расширительного клапана
Y1S : Катушка реверсивного электромагнитного клапана
Z1C,Z2C,Z3C,Z4C : Ферритовый сердечник
⏚ : Защитное заземление
⏚ : Земля

3D079016A